400x225x130mm

Matte finish
UV Layer on Images and Logos

Pantone 2925C | Pantone Cool Gray 7C | Pantone 635C

VSEVEN

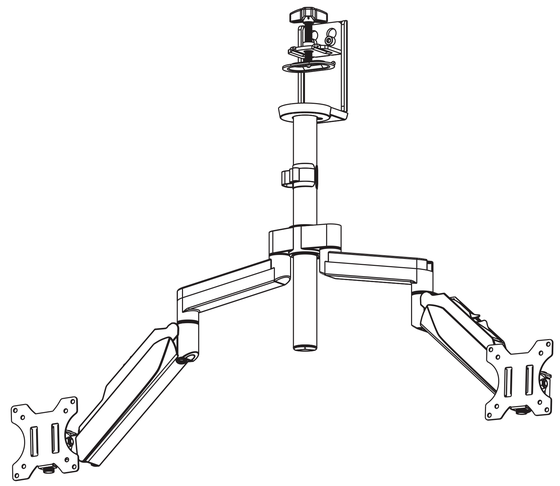

VSEVEN

VSEVEN

Dual Touch Adjust Monitor Mount
DM1DTA

Dual Touch Adjust Monitor Mount
- Holds Up To Two 32" (81.28 cm) Monitors
- 360° Rotation • Quick Release VESA Plate
- Can swing arm adjusts quickly and easily
- Multi-adjustable stand and arm screws swing arm for better ergonomics
- Modern cable management for streamlined appearance

Zweifach Berührungsfreie Einstellbarkeit für Bildschirme
- Für Bildschirme mit bis zu 32 Zoll (81,28 cm) und einem Gewicht von bis zu 7,5 kg (16 kg)
- Gelenkarmen lässt sich schnell und leicht anpassen
- Verstellbare Kabelführung sorgt für ein aufgeräumtes Erscheinungsbild
- VESA-Montageplatte

Support de moniteur à double mouvement permettant une réglage
- Prise supérieure des écrans jusqu'à 32" (81,28 cm) et 7,5 kg (16 kg)
- Les bras à mouvement permettent de régler facilement et rapidement
- Organisation des câbles élégante pour une apparence nette et lisse
- Un aimant en acier haute qualité pour assurer durablée et solidement renforcée

Soporte de gas doble Ajustado Mount para pantallas
- Pantallas de hasta 32" (81,28 cm) o 7,5 kilos (16 kg)
- El brazo de resorte de gas se ajusta rápida y fácilmente
- Gestión de cables elegante para una apariencia limpia y ordenada

Supporto da tavolo con doppia molla a gas per schermi
- Supporta schermi del peso fino a 32" (81,28 cm) e 8 kg (17,6 lbs)
- Bracciolo con molla a gas regolabile in maniera facile e veloce
- Sistema di gestione ordinato che fa sembrare che gli cavi siano nascosti

Dual Touch Adjust Monitor Mount
DM1DTA

Manufacturer
Ingram Micro Inc.
351 Rickenbacker Drive, Suite 100
Irvine, CA 92612-0697, USA

Importer
Ingram Micro Europe
55 Sandeck Court
Mississauga, ON L5B 4A1, Canada

Ingram Micro Australia
7/8 Apollo Drive, Albany
Auckland 0632, New Zealand

Ingram Micro Pty Ltd
61 Discovery Ave, Bentley
WA 6102, Australia

Ingram Micro Mexico, S.A. de C.V.
Cuauhtémoc Sur 1100, Colonia
Cuauhtémoc, C.P. 64514, Monterrey
Nuevo León, México

Ingram Micro Chile Limited
Cerro Colorado 5240, Piso 23, Torre Costanera
Sector Apoquindo, Las Condes, Santiago, Chile

Ingram Micro Deutschland GmbH
Hansastraße 8
D-50667 Köln, Germany

RoHS

DM1DTA

6291900909 6

© V7 All rights reserved.
Made in China

Ces appareil se recycle

Puisez le cylindre sur www.ipm-ecoemballages.fr
Puisez le cylindre sur www.ecoemballages.fr
Puisez le cylindre sur www.fost.plus
Puisez le cylindre sur www.ecoembalaje.es
Puisez le cylindre sur www.ecoembalagens.pt
Raccolgete il cilindro su www.conai.it
Raccolgete il cilindro su www.ecoembes.com
Raccolgete il cilindro su www.ecoembes.com
Raccolgete il cilindro su www.ecoembes.com